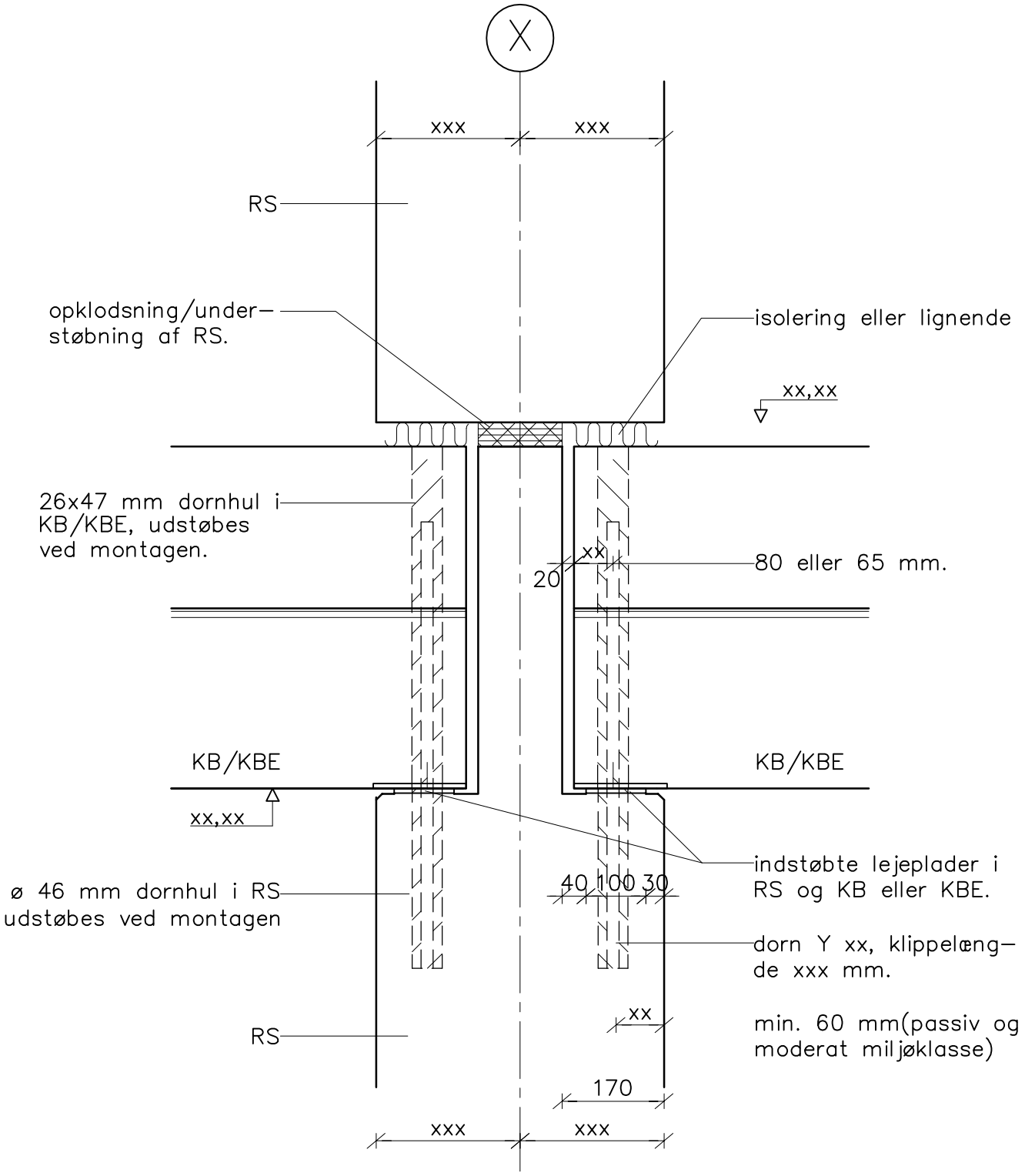

Samling mellem RS / KB/KBE (dornsamling – etagekryds)

bg 14.11.14 Kl:11.07 D3-203.dwg

CONSOLIS SPÆNCOM
Telefon: 8888 8200
Telefax: 2817 8202

ISO 9001 CERTIFICERET

Dato 01.11.2014 Rev. Udg. Init. bg	Sag Standardsamling RS–RS / KB/KBE (etagekryds)	Sag nr. Tegn. nr. D3.203